F.L.Y MOBİLYA DEKORASYON SANAYİ VE TİCARET LİMİTED ŞİRKETİ

FLY170006 ÇEKMECELİ DÜŞER KAPAKLI AYAKKABILIK MONTAJ KILAVUZU

www.flymutfak.com

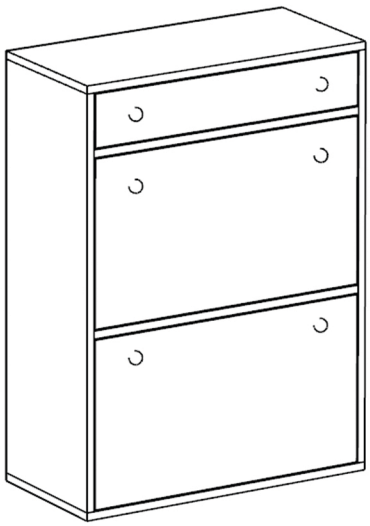

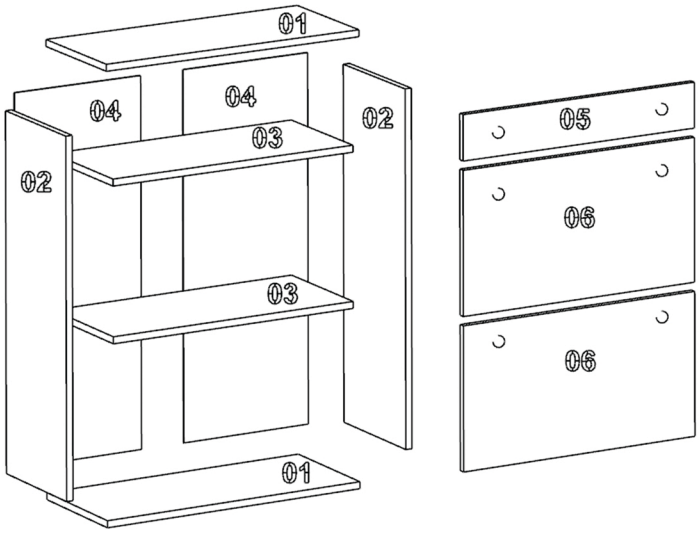

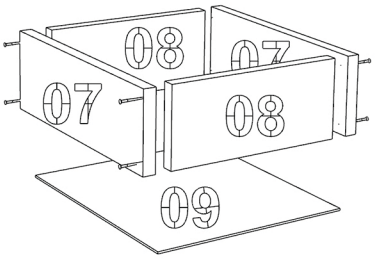

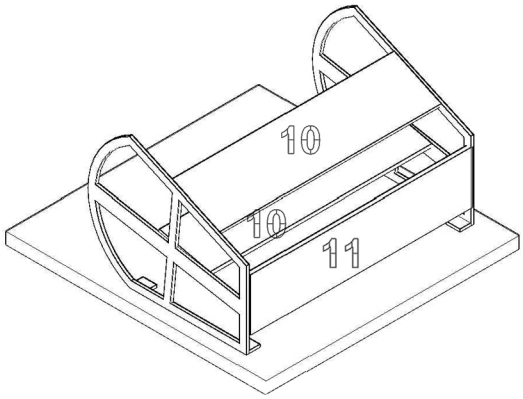

MODÜL PARÇALARI					MODÜL KAPAK PARÇALARI					MODÜL ÇEKMECE PARÇALARI				
NO	ADET	(mm) BOY	(mm) GENİŞLİK	ÖZELLİĞİ	NO	ADET	(mm) BOY	(mm) GENİŞLİK	ÖZELLİĞİ	NO	ADET	(mm) BOY	(mm) GENİŞLİK	ÖZELLİĞİ
01	2	720	340	ÜNİTE ALT-ÜST PARÇASI	05	1	120	678	ÇEKMECE KLAPASI	07	2	80	300	ÇEKMECE YAN PARÇALARI
02	2	930	340	ÜNİTE YAN PARÇALARI	06	2	378	678	ÜNİTE KAPAK PARÇALARI	08	2	80	623	ÇEKMECE ARA PARÇALARI
03	2	684	340	ÜNİTE ARA RAF PARÇALARI						09	1	300	659	ÇEKMECE ALT PARÇASI
04	2	966	360	ÜNİTE ARKALIK PARÇALARI										
10	2	138	648	İÇ MEKANİZMA PARÇASI										
11	1	85	648	İÇ MEKANİZMA PARÇASI										